lys

Handleiding
Nola wandlamp

13101

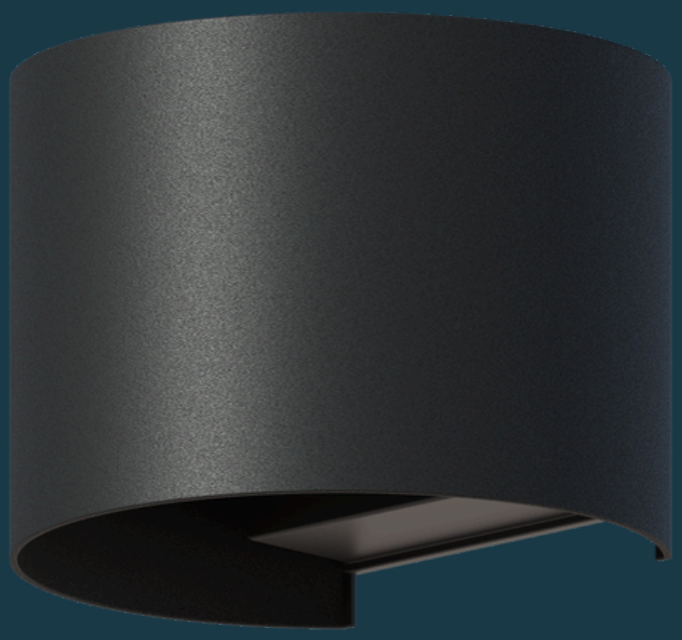

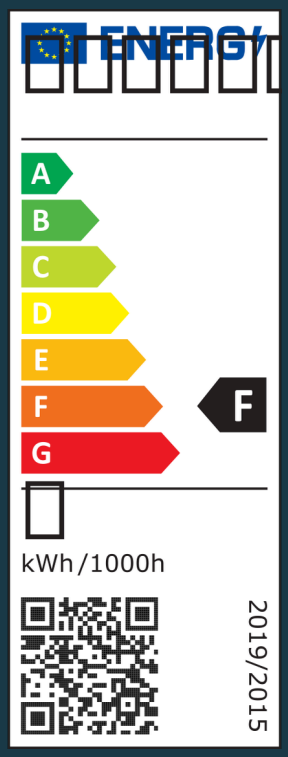

NL - BELANGRIJKE INSTRUCTIES

- Lees de handleiding van de transformator en kabel zorgvuldig door voordat je begint met de installatie van dit armatuur.
- Dit product is exclusief ontworpen voor gebruik binnen het lyslight systeem. Het gebruik van niet lyslight componenten in het systeem leidt tot het vervallen van de garantie.
- Zorg ervoor dat alle onderdelen van het lyslight systeem (armaturen, transformators en connectors) zodanig worden gemonteerd dat ze eenvoudig vervangen kunnen worden.
- Gebruik de in-lite laagspanningskabel nooit in combinatie met 100-240V. Deze kabel is uitsluitend geschikt voor gebruik met onderdelen van het lyslight 12 volt laagspanningssysteem.

EN - IMPORTANT INSTRUCTIONS

- Read the manual of the transformer and cable carefully before starting the installation of this fixture.
- This product is exclusively designed for use within the lyslight system. The use of non-lyslight components in the system will void the warranty.
- Ensure that all parts of the lyslight system (fixtures, transformers, and connectors) are installed in such a way that they can be easily replaced.
- Never use the lyslight low-voltage cable in combination with 100-240V. This cable is exclusively suitable for use with components of the lyslight 12-volt low-voltage system.

DE - WICHTIGE ANLEITUNGEN

- Lesen Sie die Anleitung des Transformators und des Kabels sorgfältig durch, bevor Sie mit der Installation dieser Leuchte beginnen.
- Dieses Produkt ist ausschließlich für die Verwendung innerhalb des lyslight-Systems konzipiert. Die Verwendung von Nicht-lyslight-Komponenten im System führt zum Erlöschen der Garantie.
- Stellen Sie sicher, dass alle Teile des lyslight-Systems (Leuchten, Transformatoren und Verbinder) so installiert werden, dass sie leicht ausgetauscht werden können.
- Verwenden Sie das lyslight-Niederspannungskabel niemals in Kombination mit 100-240V. Dieses Kabel ist ausschließlich für die Verwendung mit Komponenten des lyslight-12-Volt-Niederspannungssystems geeignet.

FR - INSTRUCTIONS IMPORTANTES

- Lisez attentivement le manuel du transformateur et du câble avant de commencer l'installation de ce luminaire.
- Ce produit est exclusivement conçu pour une utilisation dans le système lyslight. L'utilisation de composants non-lyslight dans le système annulera la garantie.
- Assurez-vous que toutes les pièces du système lyslight (luminaires, transformateurs et connecteurs) sont installées de manière à pouvoir être facilement remplacées.
- N'utilisez jamais le câble basse tension lyslight en combinaison avec du 100-240V. Ce câble est exclusivement adapté à une utilisation avec les composants du système basse tension 12 volts lyslight.

lys

Handleiding

Nola wandlamp

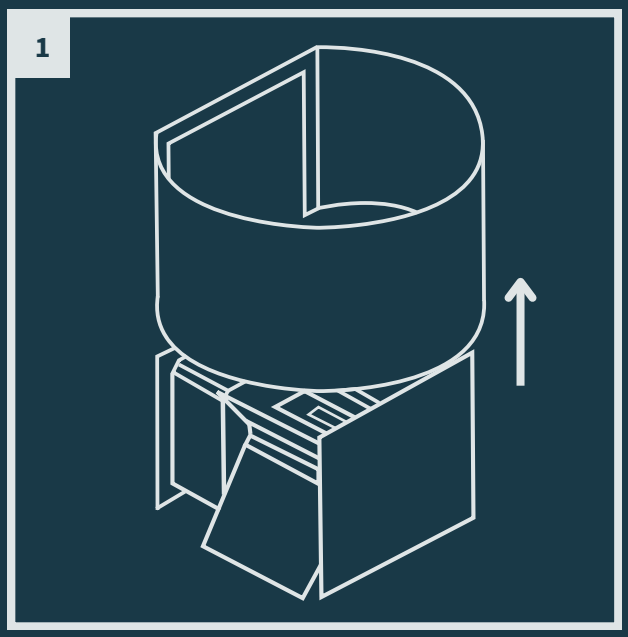

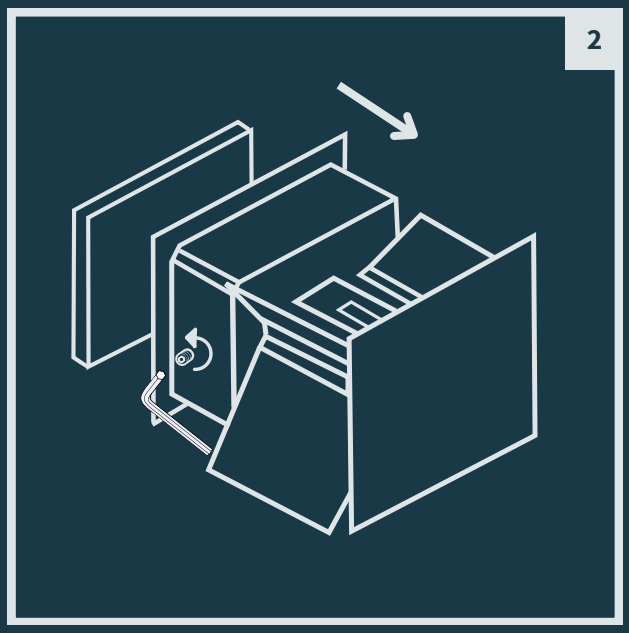

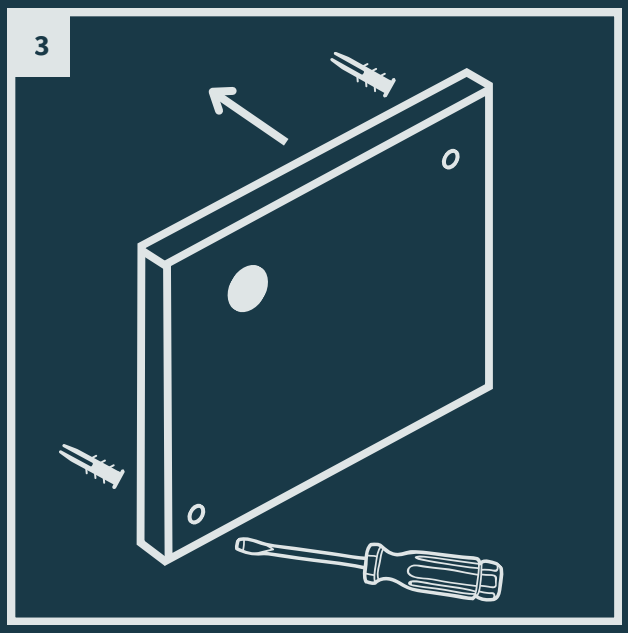

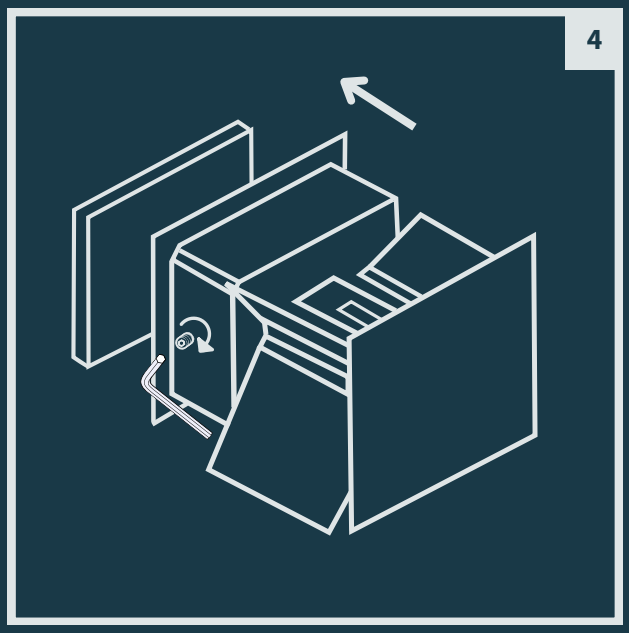

Kabel aansluiten

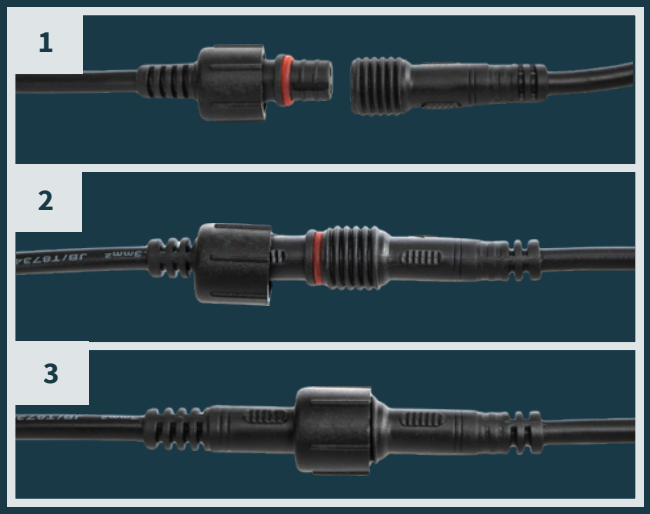

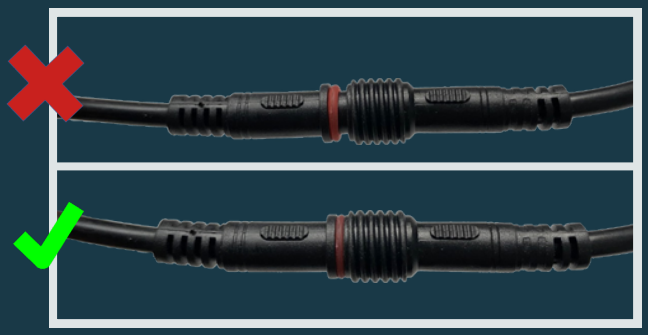

lys

Handleiding
Nola wandlamp

NL - INSTALLATIE VAN DE WANDLAMP

- Verwijder de kap van de lamp door de torxschroeven los te draaien.
- Markeer de boorgaten op de muur en boor de gaten met een geschikte boor (afhankelijk van het type muur). Gebruik pluggen indien nodig.
- Bevestig de montageplaat stevig aan de muur met schroeven.
- Plaats de lamp op de montageplaat en draai de torxschroeven weer vast om de kap te bevestigen.
- Sluit de lamp aan op de hoofdkabel met behulp van de Lynk connector. Gebruik eventueel verlengkabels om de lengte naar de hoofdkabel te overbruggen vanaf de lamp.

EN - INSTALLATION OF THE WALL LIGHT

- Remove the cover of the lamp by loosening the torx screws.
- Mark the drill holes on the wall and drill the holes using a suitable drill (depending on the type of wall). Use wall plugs if necessary.
- Secure the mounting plate firmly to the wall with screws.
- Attach the lamp to the mounting plate and tighten the torx screws to secure the cover.
- Connect the cable to the main cable using the Lynk connector. If needed, use extension cables to bridge the distance from the lamp to the main cable.

DE - INSTALLATION DER WANDLEUCHTE

- Entfernen Sie die Abdeckung der Leuchte, indem Sie die Torx-Schrauben lösen.
- Markieren Sie die Bohrlöcher an der Wand und bohren Sie die Löcher mit einem geeigneten Bohrer (abhängig von der Art der Wand). Verwenden Sie Dübel, falls erforderlich.
- Befestigen Sie die Montageplatte fest an der Wand mit Schrauben.
- Setzen Sie die Leuchte auf die Montageplatte und ziehen Sie die Torx-Schrauben wieder fest, um die Abdeckung zu befestigen.
- Schließen Sie die Leuchte mit dem Lynk-Verbinder an das Hauptkabel an. Verwenden Sie gegebenenfalls Verlängerungskabel, um die Entfernung zwischen der Leuchte und dem Hauptkabel zu überbrücken.

FR - INSTALLATION DE L'APPLIQUE MURALE

- Retirez le couvercle de la lampe en dévissant les vis Torx.
- Marquez les trous de perçage sur le mur et percez-les avec un foret adapté (en fonction du type de mur). Utilisez des chevilles si nécessaire.
- Fixez solidement la plaque de montage au mur avec des vis.
- Fixez la lampe sur la plaque de montage et resserrez les vis Torx pour fixer le couvercle.
- Branchez la lampe au câble principal à l'aide du connecteur Lynk. Si nécessaire, utilisez des rallonges pour couvrir la distance entre la lampe et le câble principal.

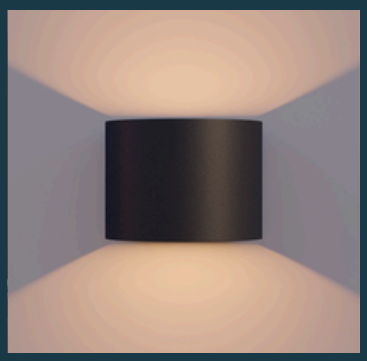

Handleiding
Nola wandlamp

NL - Voor vragen over onderdelen, service, eventuele klachten of andere zaken kunt u altijd bij ons terecht.
E-mail: info@lyslight.nl

EN - For questions about parts, service, any complaints or other matters, you can contact us at any time.
E-mail: info@lyslight.nl

DE - Wenn Sie Fragen zu Einzelteilen oder zum Service haben, oder wenn Sie uns eine Beschwerde oder andere Hinweise übermitteln möchten, können Sie sich jederzeit an uns wenden.
E-Mail: info@lyslight.nl

FR - Pour tout renseignement concernant les pièces de rechange et les réparations ou pour les éventuelles plaintes et autres problèmes, n'hésitez pas à nous contacterál' adressesuivante: info@lyslight.nl

CE

NL - Dit product voldoet aan de EU normen voor gezondheid, veiligheid en milieubescherming.

EN - This product meets the EU standards for health, safety and environmental protection.

DE - Dieses Produkt entspricht den EUStandards für Gesundheit, Sicherheit und Umweltschutz.

FR - Ce produit répond aux normes de l'UE en matière de santé, de sécurité et de protection de l'environnement.

NL - Afgedankte elektrische apparatuur mag niet in het huisvuil terechtkomen. Breng, indien mogelijk, deze apparaten naar een recyclingbedrijf. Voor informatie over recycling kunt u terecht bij een gemeentelijk afvalverwerkingsbedrijf of bij uw dealer.

EN - Discarded electrical equipment must not be put in the household waste. If possible, take it to a recycling company. For details of recycling, contact a municipal waste processing company or your dealer.

DE - Entsorgen Sie elektrische Geräte nicht im Hausmüll. Nutzen Sie die Sammelstellen in ihrer Gemeinde. Fragen Sie Ihre Gemeindeverwaltung nach den Standorten der Sammelstellen.

FR - Ne pas jeter les équipements électriques usagés dans la poubelle domestique. Si possible, remettez-les à une entreprise de recyclage. Pour tout détail concernant le recyclage, contactez un organisme municipal de traitement des déchets ou votre revendeur.

lys

PREMIUM GARDEN LIGHTING SOLUTIONS

Lyslight.nl | Neonweg 12E | 3812 RH AMERSFOORT | THE NETHERLANDS