Handleiding
Transformator 160 Pro

30101

NL - BELANGRIJKE INSTRUCTIES

- Dit product is exclusief ontworpen voor gebruik binnen het lyslight systeem. Het gebruik van niet lyslight componenten in het systeem leidt tot het vervallen van de garantie.
- Zorg ervoor dat alle onderdelen van het lyslight systeem (armaturen, transformators en connectors) zodanig worden gemonteerd dat ze eenvoudig vervangen kunnen worden.
- Gebruik de lyslight laagspanningskabel nooit in combinatie met 100-240V. Deze kabel is uitsluitend geschikt voor gebruik met onderdelen van het lyslight 12 volt laagspanningssysteem.
- Sluit maximaal 160VA aan verlichting aan op de transformator.

EN - IMPORTANT INSTRUCTIONS

- This product is exclusively designed for use within the lyslight system. The use of non-lyslight components in the system will void the warranty.
- Ensure that all parts of the lyslight system (fixtures, transformers, and connectors) are installed in such a way that they can be easily replaced.
- Never use the lyslight low-voltage cable in combination with 100-240V. This cable is exclusively suitable for use with components of the lyslight 12-volt low-voltage system.
- Connect a maximum of 160VA of lighting to the transformer.

DE - WICHTIGE ANLEITUNGEN

- Dieses Produkt ist ausschließlich für die Verwendung innerhalb des lyslight-Systems konzipiert. Die Verwendung von Nicht-lyslight-Komponenten im System führt zum Erlöschen der Garantie.
- Stellen Sie sicher, dass alle Teile des lyslight-Systems (Leuchten, Transformatoren und Verbinder) so installiert werden, dass sie leicht ausgetauscht werden können.
- Verwenden Sie das lyslight-Niederspannungskabel niemals in Kombination mit 100-240V. Dieses Kabel ist ausschließlich für die Verwendung mit Komponenten des lyslight-12-Volt-Niederspannungssystems geeignet.
- Maximal 160VA Gesamtleistung an den Transformator anschließen.

FR - INSTRUCTIONS IMPORTANTES

- Ce produit est exclusivement conçu pour une utilisation dans le système lyslight. L’utilisation de composants non-lyslight dans le système annulera la garantie.
- Assurez-vous que toutes les pièces du système lyslight (luminaires, transformateurs et connecteurs) sont installées de manière à pouvoir être facilement remplacées.
- N’utilisez jamais le câble basse tension lyslight en combinaison avec du 100-240V. Ce câble est exclusivement adapté à une utilisation avec les composants du système basse tension 12 volts lyslight.
- Connectez un maximum de 160VA d'éclairage au transformateur.

lys

Handleiding
Transformator 160 Pro

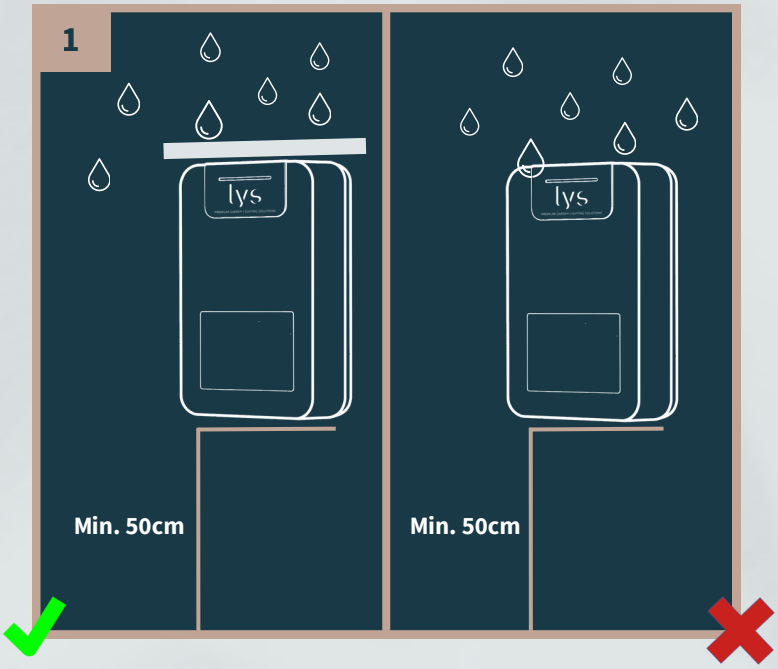

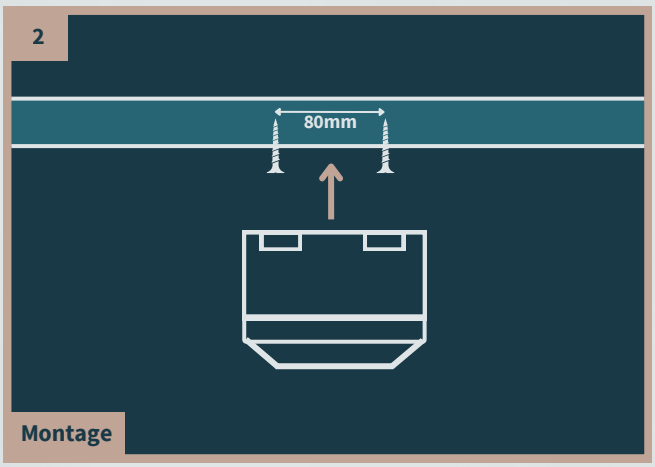

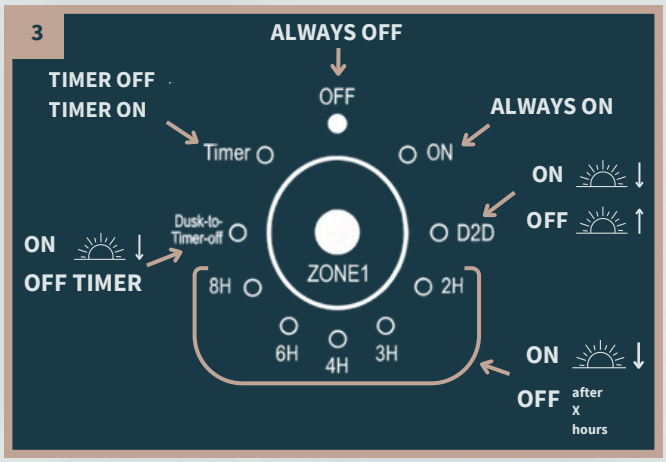

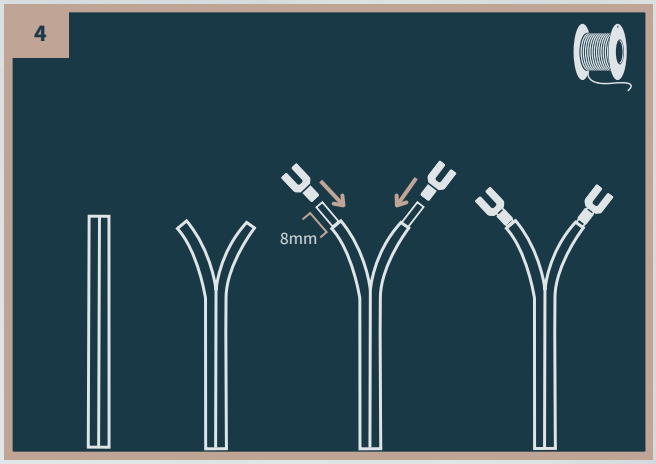

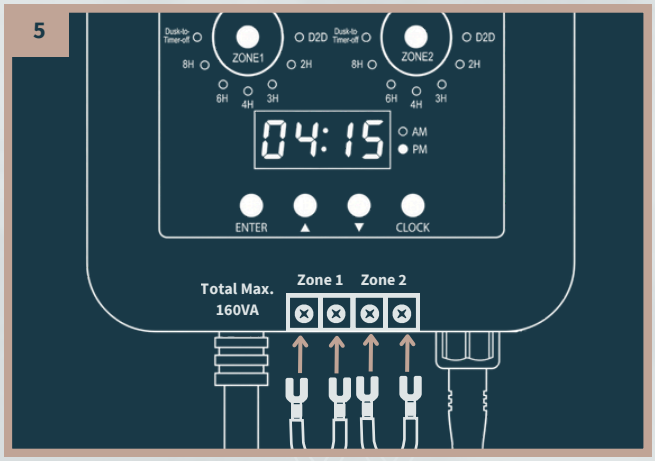

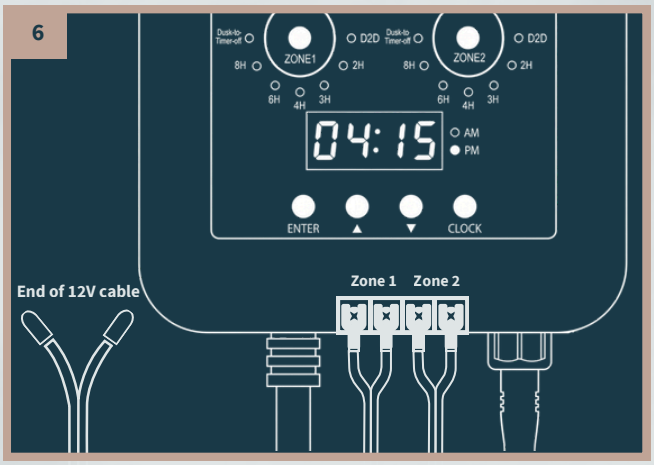

Handleiding
Transformator 160 Pro

Handleiding Transformator 160VA

Belangrijke informatie over de fotosensor

De locatie van de fotosensor bepaalt hoe snel de transformator reageert op het buitenlicht in de modi Dusk Dawn en Dusk on Timer off:

- Vroeger inschakelen: Plaats de sensor op een schaduwrijke plek (bijv. de oostkant van het huis, achter bomen/struiken of onder een terras).
- Later inschakelen: Plaats de sensor op een helderdere, meer open locatie.
- Tip: Je kunt de locatie, positie en oriëntatie aanpassen tot de transformator bij het gewenste lichtniveau inschakelt.

1. De klok instellen

1. Druk op de CLOCK-knop (AM of PM gaat knipperen).
2. Druk op ▲ of ▼ om AM of PM te selecteren en druk op ENTER.
3. Druk op ▲ of ▼ om het Uur in te stellen en druk op ENTER.
4. Druk op ▲ of ▼ om de Minuten in te stellen en druk op ENTER.
5. De klok is nu succesvol ingesteld.

Opmerking: Druk opnieuw op CLOCK-knop om de klok opnieuw in te stellen.

2. Overzicht van de Bedieningsmodi

Modus 1: Handmatig AAN/UIT
- AAN: Druk op ZONE tot ON oplicht. De transformator brandt continu.
- UIT: Druk op ZONE tot OFF oplicht. De transformator en de lichten gaan uit.

Modus 2: Schemering aan tot Dageraad uit (Dusk to Dawn)
- Werking: De lichten gaan aan bij schemering en uit bij dageraad (de hele nacht aan).
- Instellen: Druk op ZONE tot de modus Dusk Dawn oplicht.
- Let op: Er is een ingebouwde vertraging van 30 seconden voordat de transformator inschakelt als de sensor duisternis detecteert.

Modus 3: Schemering aan tot aftellen uit (Timer)
- Werking: De lichten gaan aan bij schemering en schakelen automatisch uit na een vast aantal uren.
- Instellen: Druk op ZONE om te kiezen uit de modi: 2H, 3H, 4H, 6H of 8H (uren).

Modus 4: Schemering aan tot timer uit (Dusk on Timer off)
- Werking: De lichten gaan aan bij schemering en schakelen elke nacht op een vast tijdstip uit, ongeacht hoe donker het is.
- Instellen:
  1. Druk op MENU tot de modus Dusk on Timer off oplicht.
  2. Stel de TIMER OFF (uitschakeltijd) in:
     - Druk op ENTER en kies AM/PM met ▲ of ▼. Druk op ENTER.
     - Stel het Uur in met ▲ of ▼. Druk op ENTER.
     - Stel de Minuten in met ▲ of ▼. Druk op ENTER.

Modus 5: Timer aan tot Timer uit
- Werking: De lichten gaan elke dag op exact dezelfde vaste tijden aan en uit, ongeacht het daglicht.
- Instellen:
  a. Druk op ZONE knop tot de Timer-modus oplicht.
  b. Stel de TIMER ON (inschakeltijd) in:
     - Druk op ENTER en kies AM (via ▲) of PM (via ▼). Druk op ENTER.
     - Stel het Uur in met ▲ of ▼. Druk op ENTER.
     - Stel de Minuten in met ▲ of ▼. Druk op ENTER.
  c. Stel direct daarna de TIMER OFF (uitschakeltijd) in:
     - Stel de TIMER ON (inschakeltijd) in:
     - Druk op ENTER en kies AM (via ▲) of PM (via ▼). Druk op ENTER.
     - Stel het Uur in met ▲ of ▼. Druk op ENTER.
     - Stel de Minuten in met ▲ of ▼. Druk op ENTER.

Slaapstand: Na 2 min zonder aanraking schakelt het scherm uit om energie te besparen.
Raak de “ ENTER ” knop aan om het scherm weer in te schakelen.

Handleiding
Transformator 160 Pro

NL - Voor vragen over onderdelen, service, eventuele klachten of andere zaken kunt u altijd bij ons terecht.
E-mail: info@lyslight.nl

EN - For questions about parts, service, any complaints or other matters, you can contact us at any time.
E-mail: info@lyslight.nl

DE - Wenn Sie Fragen zu Einzelteilen oder zum Service haben, oder wenn Sie uns eine Beschwerde oder andere Hinweise übermitteln möchten, können Sie sich jederzeit an uns wenden.
E-mail: info@lyslight.nl

FR - Pour tout renseignement concernant les pièces de rechange et les réparations ou pour les éventuelles plaintes et autres problèmes, n'hésitez pas à nous contacterál' adressesuivante:
E-mail: info@lyslight.nl

CE

NL - Dit product voldoet aan de EU normen voor gezondheid, veiligheid en milieubescherming.

EN - This product meets the EU standards for health, safety and environmental protection.

DE - Dieses Produkt entspricht den EUStandards für Gesundheit, Sicherheit und Umweltschutz.

FR - Ce produit répond aux normes de l'UE en matière de santé, de sécurité et de protection de l'environnement.

NL - Afgedankte elektrische apparatuur mag niet in het huisvuil terechtkomen. Breng, indien mogelijk, deze apparaten naar een recyclingbedrijf. Voor informatie over recycling kunt u terecht bij een gemeentelijk afvalverwerkingsbedrijf of bij uw dealer.

EN - Discarded electrical equipment must not be put in the household waste. If possible, take it to a recycling company. For details of recycling, contact a municipal waste processing company or your dealer.

DE - Entsorgen Sie elektrische Geräte nicht im Hausmüll. Nutzen Sie die Sammelstellen in ihrer Gemeinde. Fragen Sie Ihre Gemeindeverwaltung nach den Standorten der Sammelstellen.

FR - Ne pas jeter les équipements électriques usagés dans la poubelle domestique. Si possible, remettez-les à une entreprise de recyclage. Pour tout détail concernant le recyclage, contactez un organisme municipal de traitement des déchets ou votre revendeur.

PREMIUM GARDEN LIGHTING SOLUTIONS

Lyslight.nl | Neonweg 12E | 3812 RH AMERSFOORT | THE NETHERLANDS