lys

Handleiding
Lys led strip

1M / 3M / 6M 14100

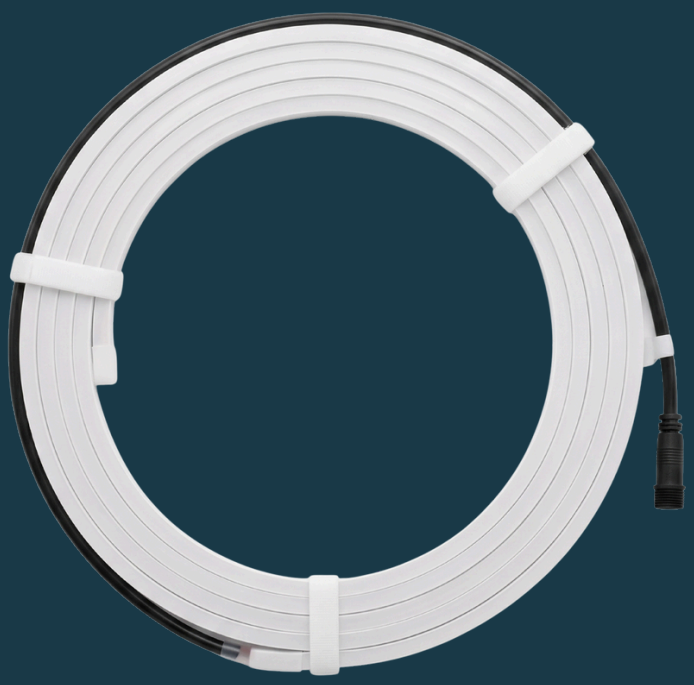

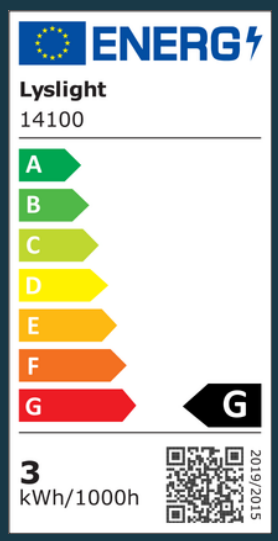

NL - BELANGRIJKE INSTRUCTIES

- Lees de handleiding van de transformator en kabel zorgvuldig door voordat je begint met de installatie van dit armatuur.
- Dit product is exclusief ontworpen voor gebruik binnen het lyslight systeem. Het gebruik van niet lyslight componenten in het systeem leidt tot het vervallen van de garantie.
- Zorg ervoor dat alle onderdelen van het lyslight systeem (armaturen, transformators en connectors) zodanig worden gemonteerd dat ze eenvoudig vervangen kunnen worden.
- Gebruik de in-lite laagspanningskabel nooit in combinatie met 100-240V. Deze kabel is uitsluitend geschikt voor gebruik met onderdelen van het lyslight 12 volt laagspanningssysteem.

EN - IMPORTANT INSTRUCTIONS

- Read the manual of the transformer and cable carefully before starting the installation of this fixture.
- This product is exclusively designed for use within the lyslight system. The use of non-lyslight components in the system will void the warranty.
- Ensure that all parts of the lyslight system (fixtures, transformers, and connectors) are installed in such a way that they can be easily replaced.
- Never use the lyslight low-voltage cable in combination with 100-240V. This cable is exclusively suitable for use with components of the lyslight 12-volt low-voltage system.

DE - WICHTIGE ANLEITUNGEN

- Lesen Sie die Anleitung des Transformators und des Kabels sorgfältig durch, bevor Sie mit der Installation dieser Leuchte beginnen.
- Dieses Produkt ist ausschließlich für die Verwendung innerhalb des lyslight-Systems konzipiert. Die Verwendung von Nicht-lyslight-Komponenten im System führt zum Erlöschen der Garantie.
- Stellen Sie sicher, dass alle Teile des lyslight-Systems (Leuchten, Transformatoren und Verbinder) so installiert werden, dass sie leicht ausgetauscht werden können.
- Verwenden Sie das lyslight-Niederspannungskabel niemals in Kombination mit 100-240V. Dieses Kabel ist ausschließlich für die Verwendung mit Komponenten des lyslight-12-Volt-Niederspannungssystems geeignet.

FR - INSTRUCTIONS IMPORTANTES

- Lisez attentivement le manuel du transformateur et du câble avant de commencer l'installation de ce luminaire.
- Ce produit est exclusivement conçu pour une utilisation dans le système lyslight. L'utilisation de composants non-lyslight dans le système annulera la garantie.
- Assurez-vous que toutes les pièces du système lyslight (luminaires, transformateurs et connecteurs) sont installées de manière à pouvoir être facilement remplacées.
- N'utilisez jamais le câble basse tension lyslight en combinaison avec du 100-240V. Ce câble est exclusivement adapté à une utilisation avec les composants du système basse tension 12 volts lyslight.

lys

Handleiding
Lys led strip

Montageopties

Montage clips

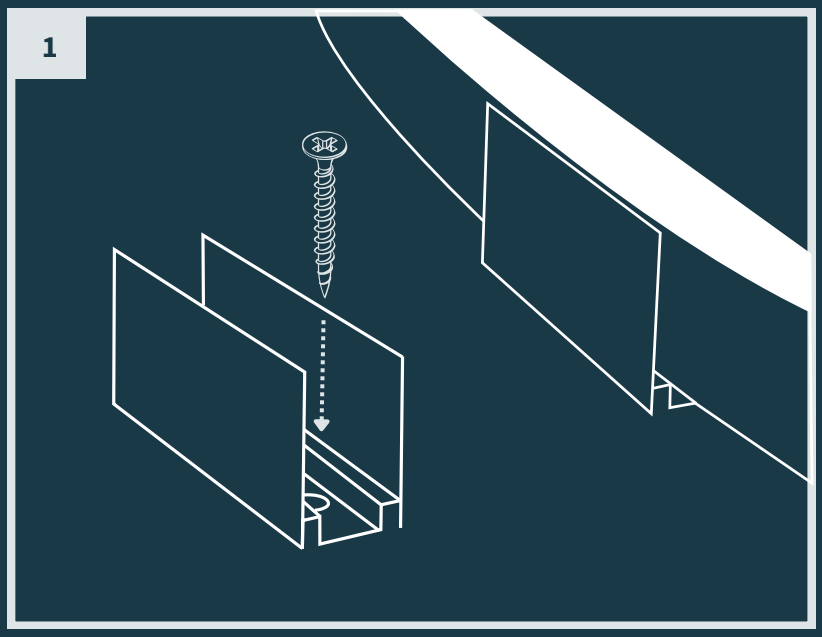

Flexibele profielen

1. Niet naar boven of naar beneden buigen
2. Niet te ver buigen

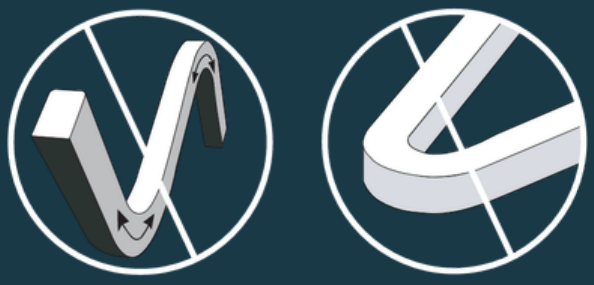

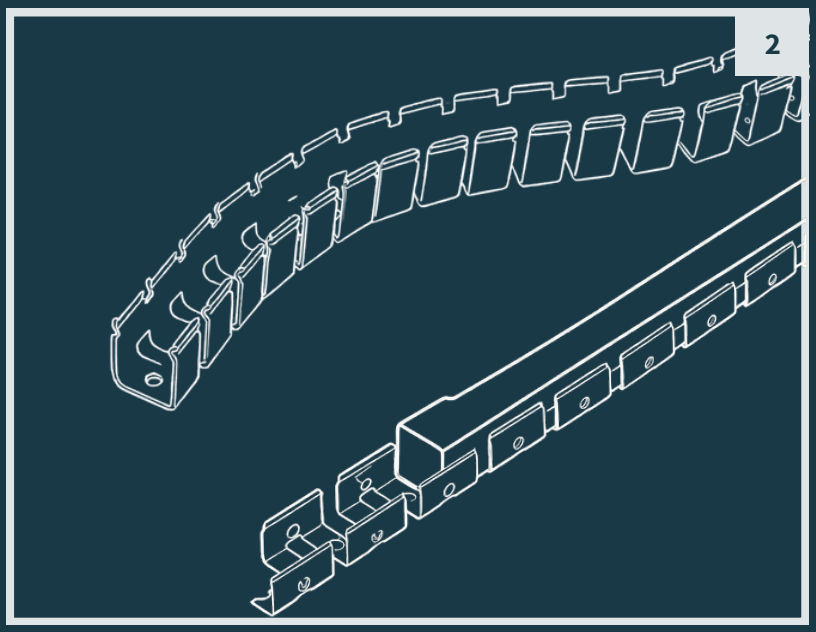

Kabel aansluiten

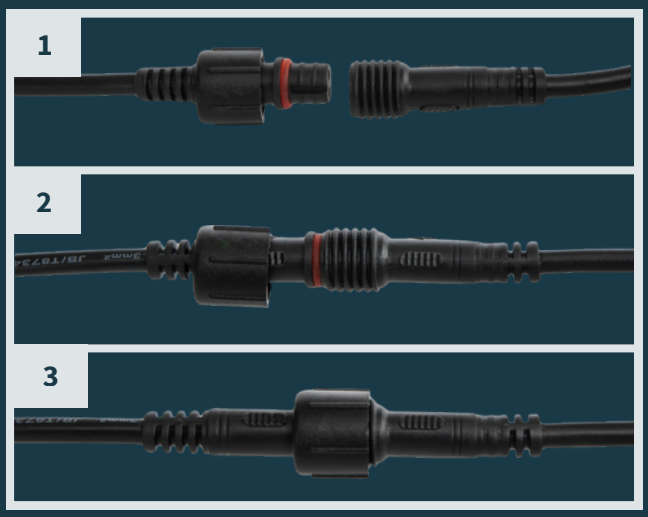

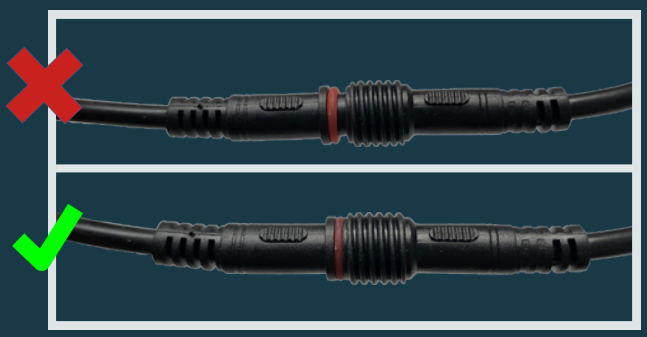

lys

Handleiding

Lys led strip

Op lengte knippen

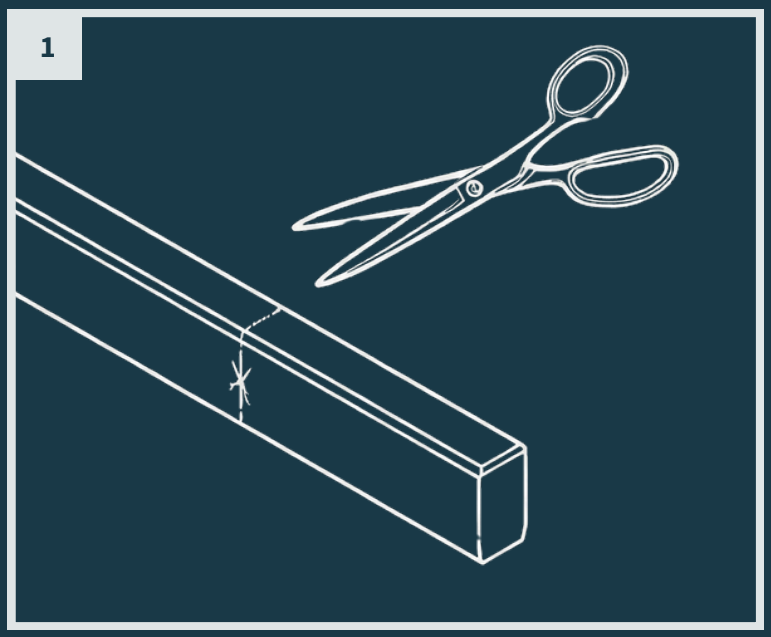

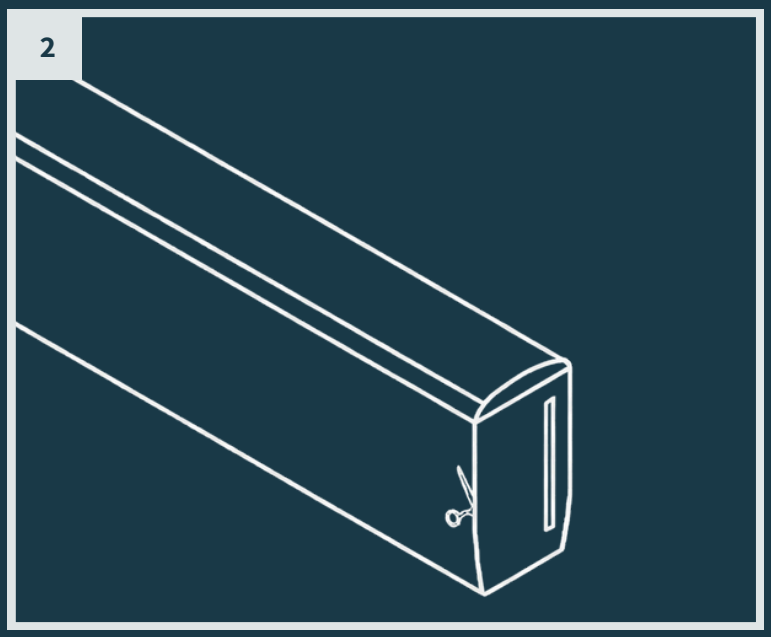

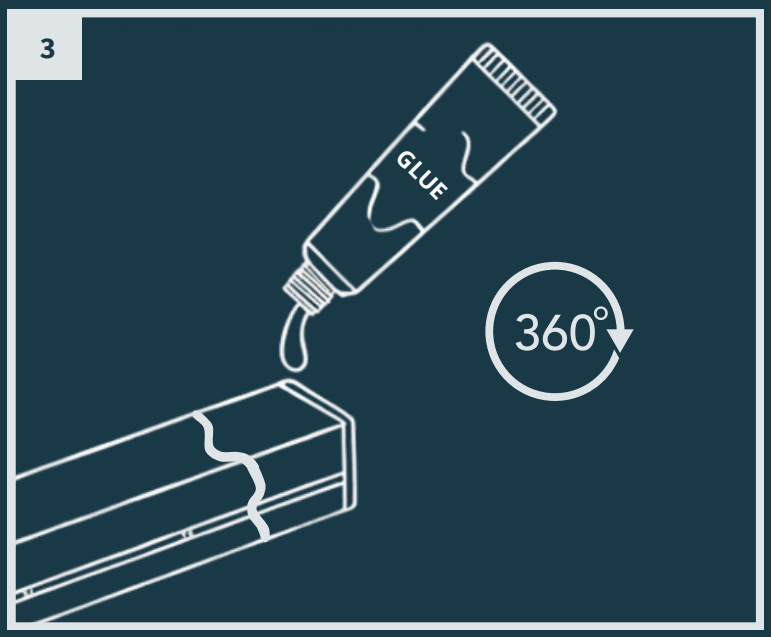

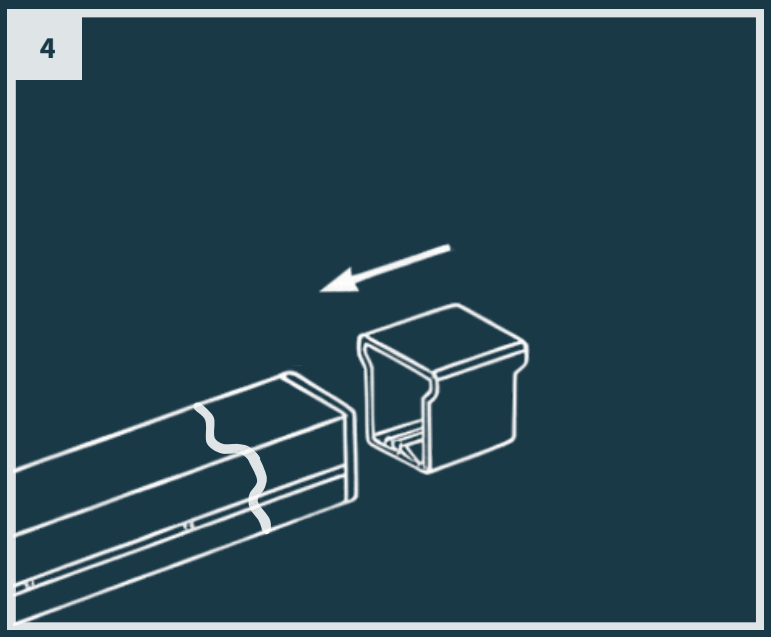

lys

Handleiding
Lys led strip

NL - INSTALLATIE VAN DE LAMPEN

- Plaats de producten op de gewenste plek en leg de kabels zodanig dat deze ruimschoots op de hoofdkabel of verlengkabel kan worden aangesloten
- Monteer de led strip met behulp van het flexibele led profiel, of met behulp van de losse montage clips. Monteer de losse montage clips om de 20 cm.
- Sluit de kabels op elkaar aan door middel van de plug and play connector (zie pag. 2)
- Raadpleeg de handleiding van uw transformator voor meer informatie.

EN - INSTALLATION OF THE LIGHTS

- Place the products in the desired location and arrange the cables so that they can be easily connected to the main cable or extension cable.
- Mount the LED strip using the flexible LED profile or the separate mounting clips. Install the separate mounting clips at intervals of 20 cm.
- Connect the cables to each other using the plug and play connector (see pag. 2).
- Consult the manual of your transformer for more information.

DE - INSTALLATION DER LAMPEN

- Platzieren Sie die Produkte an der gewünschten Stelle und verlegen Sie die Kabel so, dass sie problemlos an das Hauptkabel oder Verlängerungskabel angeschlossen werden können.
- Montieren Sie den LED-Streifen mithilfe des flexiblen LED-Profils oder mit den separaten Montageclips. Platzieren Sie die separaten Montageclips im Abstand von 20 cm.
- Verbinden Sie die kabel miteinander mithilfe des Plug-and-Play- verbinder (siehe Seite. 2).
- Weitere Informationen finden Sie in Ihrer Anleitung zum Transformator.

FR - INSTALLATION DES LAMPES

- Placez les produits à l'endroit souhaité et disposez les câbles de manière à ce qu'ils puissent être facilement raccordés au câble principal ou au câble de rallonge.
- Montez le ruban LED à l'aide du profilé LED flexible ou des clips de fixation séparés. Installez les clips de fixation séparés tous les 20 cm.
- Raccordez les prises des produits au câble principal comme indiqué dans l'image (à la page 2).
- Consultez le mode d'emploi de votre transformateur pour de plus amples informations.

Handleiding
Lys led strip

NL - Voor vragen over onderdelen, service, eventuele klachten of andere zaken kunt u altijd bij ons terecht.
E-mail: info@lyslight.nl

EN - For questions about parts, service, any complaints or other matters, you can contact us at any time.
E-mail: info@lyslight.nl

DE - Wenn Sie Fragen zu Einzelteilen oder zum Service haben, oder wenn Sie uns eine Beschwerde oder andere Hinweise übermitteln möchten, können Sie sich jederzeit an uns wenden.
E-Mail: info@lyslight.nl

FR - Pour tout renseignement concernant les pièces de rechange et les réparations ou pour les éventuelles plaintes et autres problèmes, n'hésitez pas à nous contacterál' adressesuivante: info@lyslight.nl

CE

NL - Dit product voldoet aan de EU normen voor gezondheid, veiligheid en milieubescherming.

EN - This product meets the EU standards for health, safety and environmental protection.

DE - Dieses Produkt entspricht den EUStandards für Gesundheit, Sicherheit und Umweltschutz.

FR - Ce produit répond aux normes de l'UE en matière de santé, de sécurité et de protection de l'environnement.

NL - Afgedankte elektrische apparatuur mag niet in het huisvuil terechtkomen. Breng, indien mogelijk, deze apparaten naar een recyclingbedrijf. Voor informatie over recycling kunt u terecht bij een gemeentelijk afvalverwerkingsbedrijf of bij uw dealer.

EN - Discarded electrical equipment must not be put in the household waste. If possible, take it to a recycling company. For details of recycling, contact a municipal waste processing company or your dealer.

DE - Entsorgen Sie elektrische Geräte nicht im Hausmüll. Nutzen Sie die Sammelstellen in ihrer Gemeinde. Fragen Sie Ihre Gemeindeverwaltung nach den Standorten der Sammelstellen.

FR - Ne pas jeter les équipements électriques usagés dans la poubelle domestique. Si possible, remettez-les à une entreprise de recyclage. Pour tout détail concernant le recyclage, contactez un organisme municipal de traitement des déchets ou votre revendeur.

lys

PREMIUM GARDEN LIGHTING SOLUTIONS

Lyslight.nl | Neonweg 12E | 3812 RH AMERSFOORT | THE NETHERLANDS